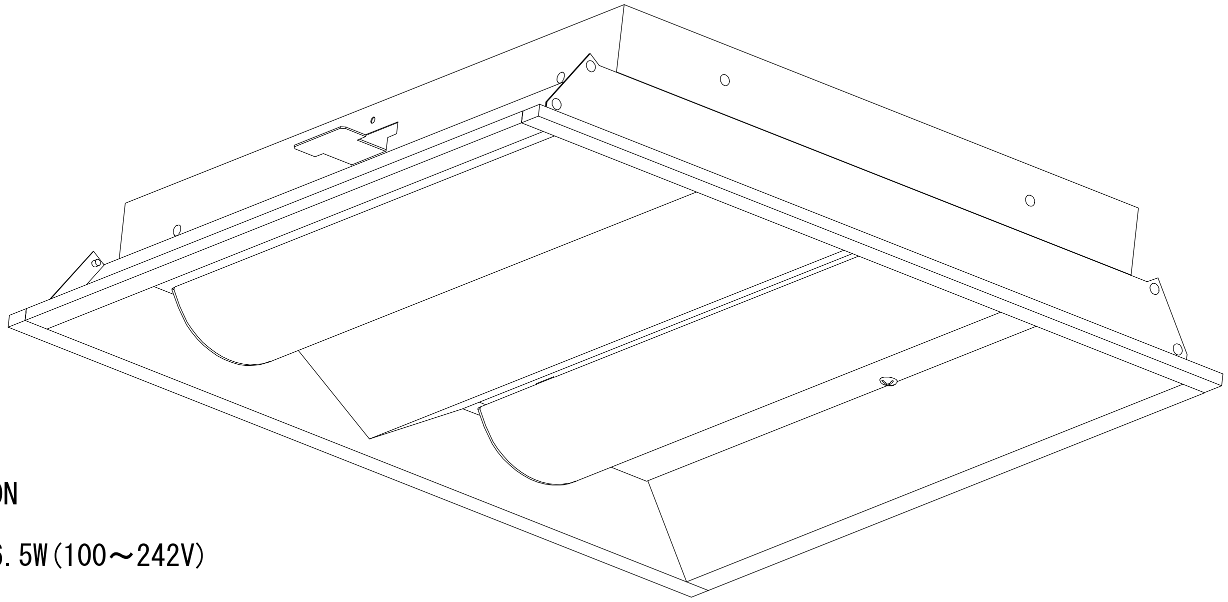

型　　式：DL-MB600N
光　　束：8150 lm
消費電力：57.5～56.5W(100～242V)
固有ｴﾈﾙｷﾞｰ
消費効率：144.2 lm/W
平均演色
評 価 数：84
色 温 度：5000K
調光範囲：約5～100%
寸　　法：D470×W470×H89
埋込開口：450×450